Grundriss

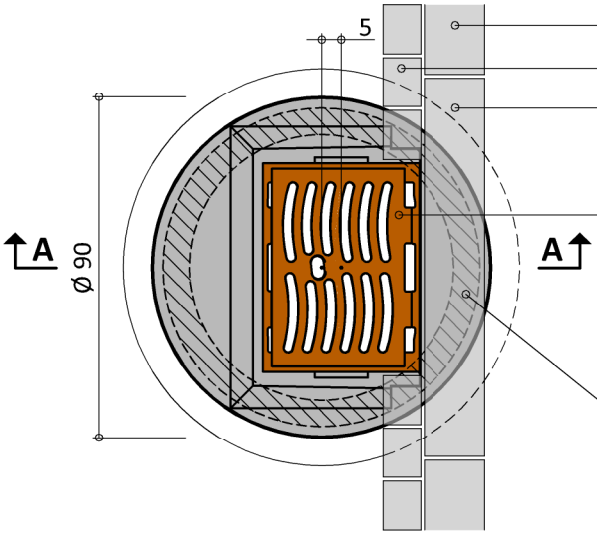

Stellstein SN 16 Granit

Binderstein Typ 10 Granit

SN fugenlos im Schachtbereich, Sonderhöhe, abhängig vom Anschlag

Strassenrost, Klasse C250, höhenverstellbar 5-6cm, neigungsverstellbar, mit Betonsockel: VonRoll Figur 2932 Typ 005 "WIENERLI"-NIVROLL, Model 10 oder BGS Figur N640S50 NIVO Lieferung durch Pflästerer

Strassenablauf mit Schachtfutter Creabeton A 50 02, DN 700, H=1.50m, Art. Nr. 101747

Schnitt A-A

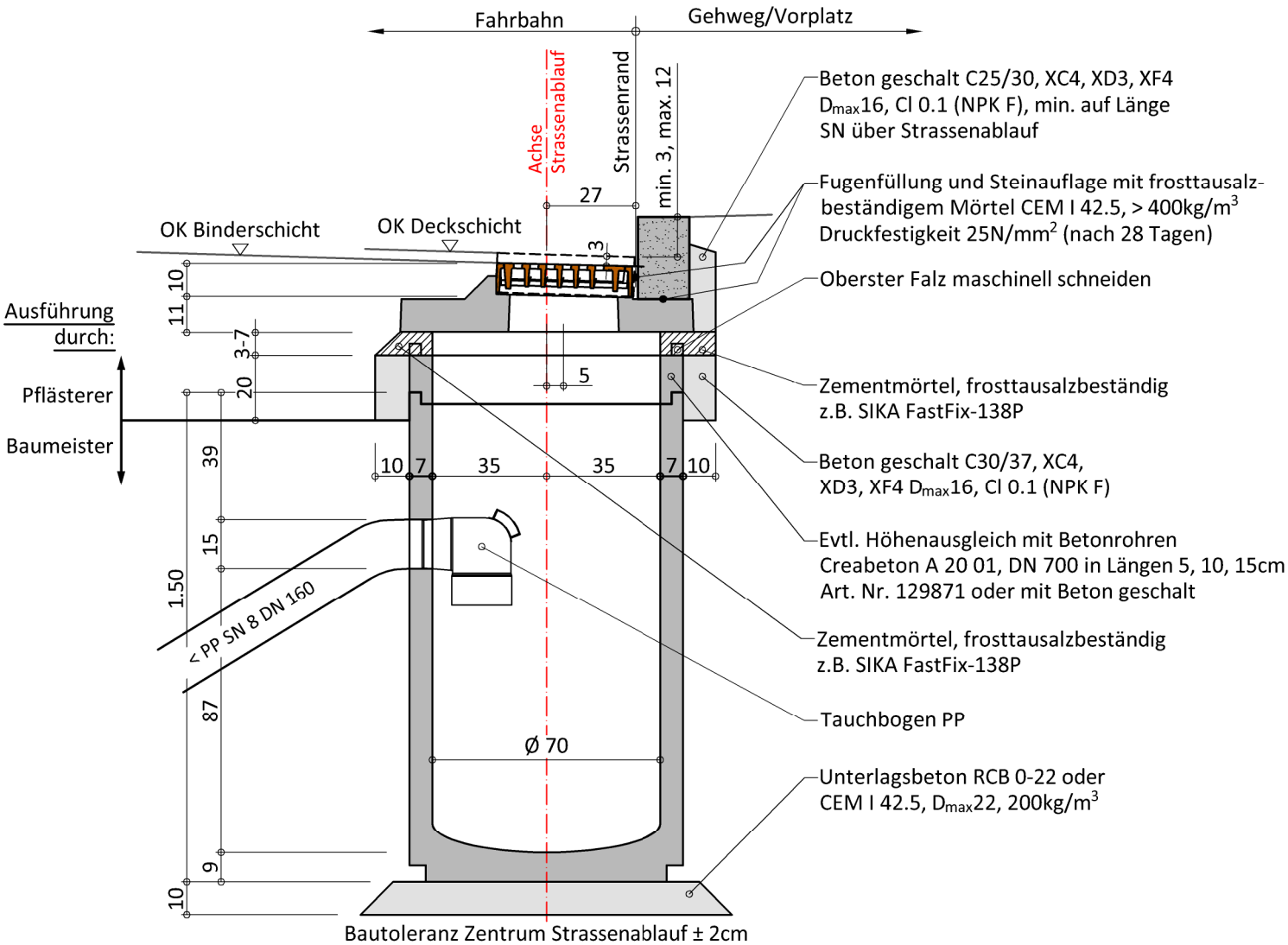

Beton geschalt C25/30, XC4, XD3, XF4 D_{max}16, Cl 0.1 (NPK F), min. auf Länge SN über Strassenablauf

Fugenfüllung und Steinauflage mit frosttausalzbeständigem Mörtel CEM I 42.5, > 400kg/m^3 Druckfestigkeit 25N/mm^2 (nach 28 Tagen)

Oberster Falz maschinell schneiden

Zementmörtel, frosttausalzbeständig z.B. SIKA FastFix-138P

Beton geschalt C30/37, XC4, XD3, XF4 D_{max}16, Cl 0.1 (NPK F)

Evtl. Höhenausgleich mit Betonrohren Creabeton A 20 01, DN 700 in Längen 5, 10, 15cm Art. Nr. 129871 oder mit Beton geschalt

Zementmörtel, frosttausalzbeständig z.B. SIKA FastFix-138P

Tauchbogen PP

Unterlagsbeton RCB 0-22 oder CEM I 42.5, D_{max}22, 200kg/m^3